ROZEN

RGS-1A3102 | BIDET BLOCK



CE

DIBUJO TÉCNICO

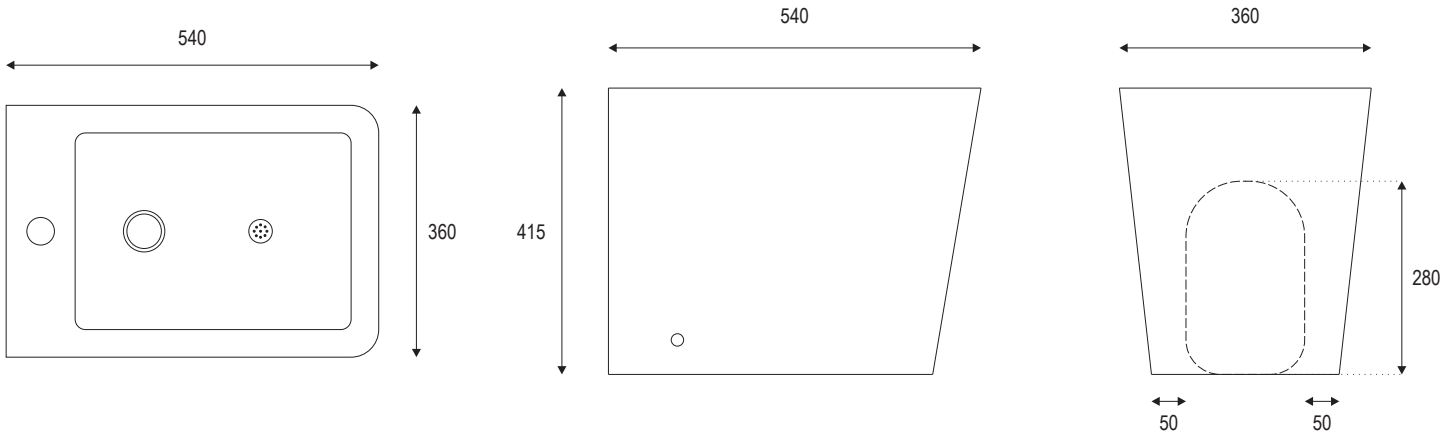

Todos los dibujos técnicos contienen todas las medidas necesarias (mm) las cuales están sometidas a tolerancia. Las medidas exactas deben ser verificadas en la pieza acabada.

INFORMACIÓN TÉCNICA

MATERIAL	Porcelana Sanitaria.
TERMINACIÓN	Esmaltada.
COLOR	Blanco.
DISEÑO	Ergonómico.
TRANSFERENCIA	Si.
INSTALACIÓN	A piso.
CERTIFICACIÓN	CE (Comunidad Europea)